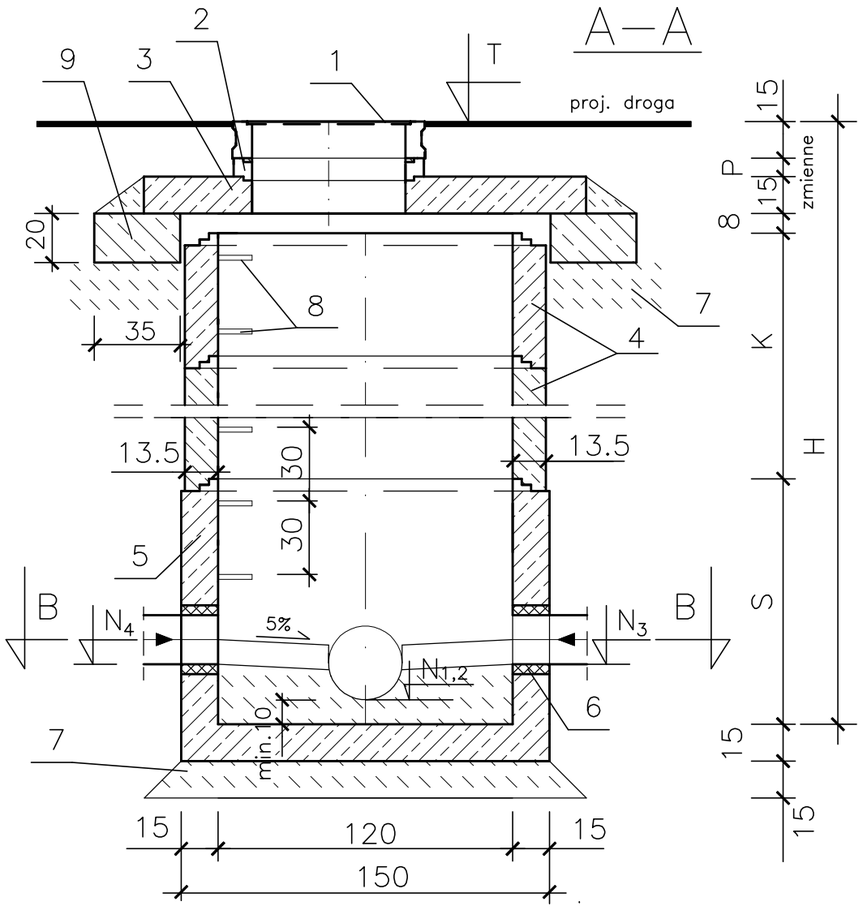

Tabela zmiennych

NR STUDNI	RZĘDNE (m n.p.m.)					ŚREDNICE KANAŁÓW (m)				H	L1	L2	L3	L4	P	K	S
	T	N_1	N_2	N_3	N_4	D_1	D_2	D_3	D_4								
1	2	3	4	5	6	7	8	9	10	11	12	13	14	15	16	17	18
D1	281,67	279,76	279,76	279,81	279,96	0,40	0,40	0,25	0,20	2,02	107°	64°	59°	130°	0,14	0,50	1,00
D2	282,82	280,89	280,89	281,09	281,09	0,40	0,40	0,20	0,20	2,04	119°	69°	53°	119°	0,16	0,50	1,00
D3	283,30	281,22	281,22	—	—	0,40	0,40	—	—	2,19	L1+L2=191°		L3+L4=169°		0,06	0,75	1,00
D4	283,84	281,75	281,75	281,95	281,95	0,40	0,40	0,20	0,20	2,19	108°	73°	67°	112°	0,06	0,75	1,00
D5	284,93	282,51	282,51	282,96	—	0,40	0,40	0,20	—	2,52	91°	109°	L3+L4=160°		0,14	1,00	1,00
D7	285,45	282,68	282,68	—	—	0,40	0,40	—	—	2,88	L1+L2=95°		L3+L4=265°		0,00	1,50	1,00
D9	285,56	282,86	282,86	283,31	—	0,40	0,40	0,20	—	2,81	90°	84°	L3+L4=186°		0,18	1,25	1,00
D10	285,70	283,09	283,09	283,29	—	0,40	0,40	0,20	—	2,71	107°	71°	L3+L4=182°		0,08	1,25	1,00
D12	285,92	283,45	283,45	283,65	—	0,40	0,40	0,20	—	2,58	110°	59°	L3+L4=191°		0,20	1,00	1,00
D14	286,20	283,93	283,93	284,13	—	0,40	0,40	0,20	—	2,38	135°	56°	L3+L4=169°		0,00	1,00	1,00
D15	286,45	284,21	284,21	284,41	—	0,40	0,40	0,20	—	2,38	135°	L2+L3+L4=225°			0,00	1,00	1,00

OZNACZENIA:

1—Właz żeliwny okrągły ø600mm klasy D (400kN) zabezpieczony przed obrotem przy najeździe, bez rygli i zamków wg PN—EN 124/2000
2—Prefabrykowany pierścień dystansowy betonowy ø625mm
3—Indywidualna płyta pokrywowa żelbetowa na studnię ø1,20m
4—Prefabrykowane kręgi żelbetowe ø1200mm
5—Prefabrykowane dno studzienki betonowe ø1200mm
6—Przejście szczelne przez ścianę dla rur PVC o średnicy D —osadzić fabrycznie
7—Chudy beton
8—Stopnie złazowe żeliwne
9—Pierścień odciążający na studzienkę ø1200mm

B—B

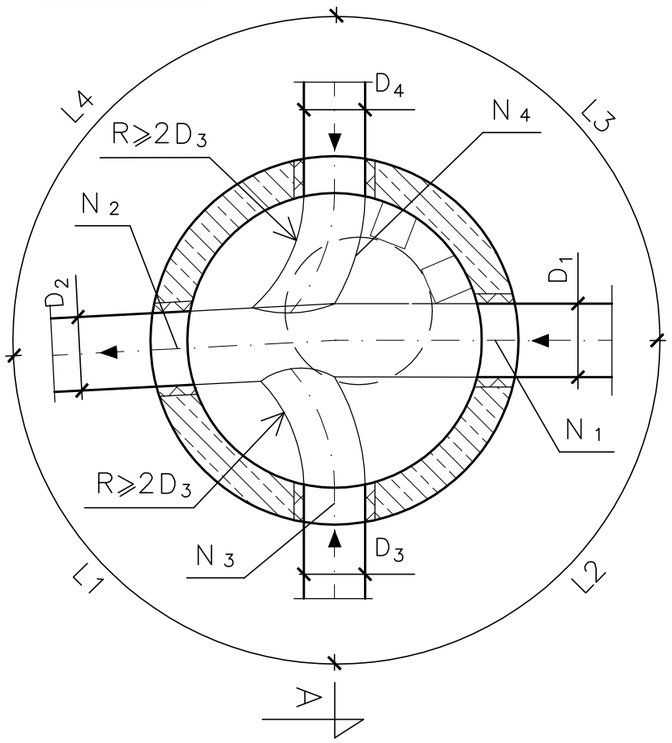

UWAGA:

1. Studzienki kanalizacyjne wykonać zgodnie z normą PN—B—10729:1999.
2. Do studzienki D9 należy dodatkowo włączyć kanał ø0,20m ø0,20m na rzędnej 283,06m, odchylony w lewo od dopływu N1 o kąt 57°.
3. Do studzienki D10 należy dodatkowo włączyć kanał ø0,20m na rzędnej 283,54m, odchylony w lewo od dopływu N1 o kąt 46°.

Lider: BIURO PROJEKTÓW BUDOWNICTWA KOMUNALNEGO w Bydgoszcz Spółka z o.o.			
ECM GROUP POLSKA			
Temat: Modernizacja końcowego odcinka linii nr 6 i 16 w Katowicach Brynowie	Sanitarna	PB/PW	Bd 4449
	Branża	Stadium	Nr zlecenia
	Autor projektu	mgr inż. Tomasz Kochanowski upr.bud.KUP/0055/POOS/10 w specjalności instal. w zakresie sieci, instal. i urządzeń ciepl., wentyl., gaz., wodoc.i kanalizacyjnych	
Przedmiot opracowania: Studzienka kanalizacyjna połączeniowa Ø1,2m	Sprawdził	mgr inż. Piotr Siekierkowski upr.bud.KUP/0133/POOS/05 w specjalności instal. w zakresie sieci, instal. i urządzeń ciepl., wentyl., gaz., wodoc.i kanalizacyjnych	
	06.2010	1:25	5
	Data	Skala	Nr rysunku